Serie | 2, Flachschirmhaube, 60 cm, silbermetallic
DFM064W51C

B

Sonderzubehör

DSZ4545 : Standard Umluftset
DSZ4551 : Standard Geruchsfilter (Ersatzbedarf)
DSZ4682 : Griffleiste Weiss
DSZ4686 : Griffleiste schwarz

Teleskop-Dunstabzugshaube: Kaum sichtbar in den Oberschrank integriert, sorgt sie für eine klare Küchengestaltung.

- **Metallfettfilter:** erforderlich, um Fett und andere Feststoffe aus der eingesaugten Luft zu filtern.

Technische Daten

Bauart :	Auszugsesse
Approbationszertifikate :	CE, VDE
Länge Netzkabel (cm) :	175
Nischenmaße (H x B x T) (mm) :	162mm x 526.0mm x 290mm
Mindestabstand zur Kochstelle Elektro :	430
Mindestabstand zur Kochstelle Gas :	650
Nettogewicht (kg) :	8.561
Steuerung :	mechanisch
Regelung der Leistungsstufen :	3
Max. Gebläseleistung-Abluftbetrieb (m3/h) :	388
Max. Gebläseleistung-Umluftbetrieb (m3/h) :	196
Anzahl der Lampen (Stck) :	2
Schallleistung (dB(A) re 1 pW) :	67
Durchmesser des Abluftstutzens (mm) :	120 / 150
Material des Fettfilters :	Aluminium
EAN-Nummer :	4242005231980
Anschlusswert (W) :	108
Absicherung (A) :	10
Spannung (V) :	220-240
Frequenz (Hz) :	50
Steckerart :	Schweiz-Stecker mit Erdung
Art der Installation :	Integrierbar

4 242005 231980

Serie | 2, Flachschirmhaube, 60 cm, silbermetallic
DFM064W51C

*Gemäss EU-Regulierung Nr. 65/2014

Teleskop-Dunstabzugshaube: Kaum sichtbar in den Oberschrank integriert, sorgt sie für eine klare Küchengestaltung.

Betriebsart und Leistung

- 60 cm
- grau-metallic
- Zum Einbau in einen 60 cm breiten Oberschrank
- Wahlweise Abluft- oder Umluftbetrieb
- Für Umluftbetrieb wird ein Starterset (Sonderzubehör) benötigt.

Design

Komfort

- Automatisches Ein- und Ausschalten bei Betätigung der beweglichen Filterfläche
- Wippenschalter
- 3 Leistungsstufen

Merkmale

- Arbeitsplatzbeleuchtung mit2x 1,5W LED-Modul
- Farbtemperatur:3500 K
- Beleuchtungsstärke:131lux
- Kassette mit Alurahmen
- Metallfettfilter, spülmaschinengeeignet

Bedienung

- Abluftleistung nach DIN/EN 61591 max.389m^3/h
- Geräusch min./max. Normalstufe:59/67dB*
- 1Hochleistungsgebläse..Kondensatormotor
- Kondensatormotor

Planungs- und Installationsinformation

- Gerätemasse (HxBxT):203x598x290mm
- Einbaumasse (HxBxT):162x526x290mm
- Abluftstutzen Ø150mm (120mm beiliegend)
- Edelstahl mit Logo

Umwelt und Sicherheit

- Energie-Effizienzklasse:B*
- Durchschnittlicher Energieverbrauch:41.1kWh/Jahr*
- Lüfter-Effizienzklasse:C*
- Beleuchtungs-Effizienzklasse:A*
- Fettfilter-Effizienzklasse:B*
- Anschlusswert:108 W

Serie | 2, Flachschirmhaube, 60 cm, silbermetallic
DFM064W51C

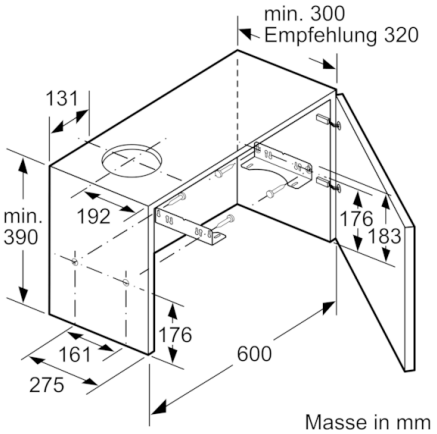

Masse in mm

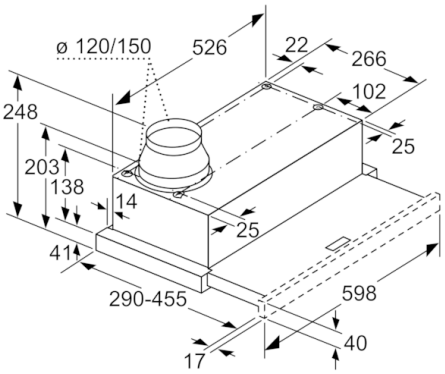

Tiefenanpassung des Filterauszuges bis 29 mm möglich

Masse in mm

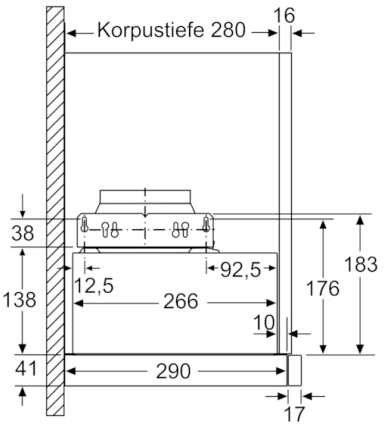

Masse in mm

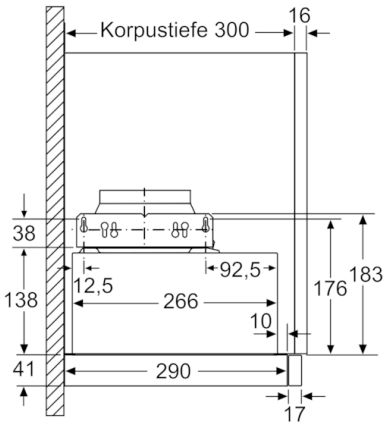

Masse in mm

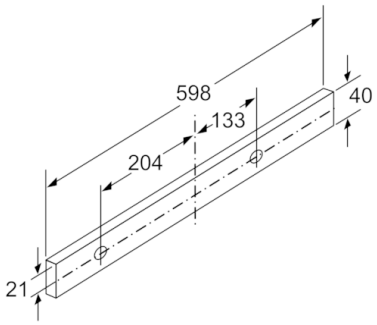

Masse in mm

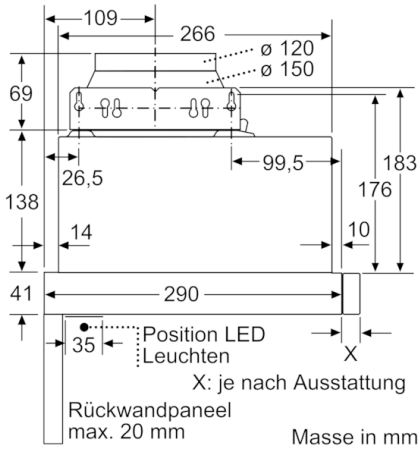

Masse in mm
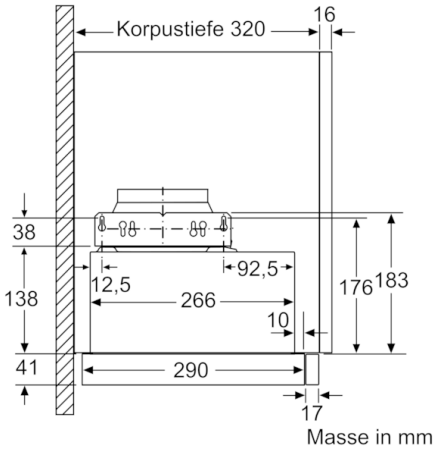
Serie | 2, Flachschirmhaube, 60 cm, silbermetallic
DFM064W51C