Serie | 2, Vollintegrierter Geschirrspüler, 45 cm SPV2HKX39E

A+

- **Extra Trocknen:** zuwählbare Option für extra gründliches Trocknen bei schwer zu trocknender Beladung.
- Easy Start hilft Ihnen dabei, das optimale Spülprogramm für Ihre Spülmaschine zu finden.
- **Home Connect:** Vernetzte Hausgeräte von Bosch für einen leichteren Alltag.
- **InfoLight:** ein rotes Infolicht auf dem Boden zeigt Ihnen an, ob Ihr Gerät ein- oder ausgeschaltet ist.
- **AquaStop:** hundertprozentiger Schutz vor Wasserschäden, garantiert ein Geräteleben lang.

Sonderzubehör

SGZ1010 : Schlauchverlängerung Zu- und Ablauf
SMZ5000 : Spülhilfe-Set
SMZ5003 : Klappscharnier für hohe Korpusmaße
SMZ5006 : Verblendungs-u.Befestigungssatz 81,5 cm
SMZ5300 : Stielglas Korb

Technische Daten

Wasserverbrauch (l) :	8.5
Bauform :	Eingebaut
Höhe für Unterbau (mm) :	0
Abmessungen des Gerätes (mm) :	815 x 448 x 550
Nischenmaße (H x B x T) (mm) :	815-875 x 450 x 550
Tiefe Produkt bei geöffneter Tür (90°) (mm) :	1150
Höhenverstellbare Füße :	Ja - nur vorne
Höhenverstellung Füße maximal (mm) :	60
Verstellbarer Sockel :	Horizontal und Vertikal
Nettogewicht (kg) :	27.902
Bruttogewicht (kg) :	29.5
Anschlusswert (W) :	2400
Absicherung (A) :	10
Spannung (V) :	220-240
Frequenz (Hz) :	50; 60
Länge Netzkabel (cm) :	175
Steckerart :	Schuko-/Gardy.m.Erdung
Länge Zulaufschlauch (cm) :	165
Länge Ablaufschlauch (cm) :	205
EAN-Nummer :	4242005216239
Anzahl an Maßgedecken :	9
Energieeffizienzklasse (2010/30/EC) :	A+
Jährlicher Energieverbrauch (kWh/annum) (2010/30/EC) :	220.00
Energieverbrauch (kWh) :	0.77
Leistungsaufnahme im unausgeschalteten Zustand (W) (2010/30/EC) :	0.50
Energieverbrauch im ausgeschalteten Modus (W) (2010/30/EC) :	0.50
Jährlicher Wasserverbrauch (l/annum) (2010/30/EC) :	2380
Trocknungsklasse :	A
Vergleichsprogramm :	Eco
Programmdauer Vergleichsprogramm (min) :	220
Schallleistung (dB(A) re 1 pW) :	48
Art der Installation :	Vollintegrierbar

4 242005 216239

Serie | 2, Vollintegrierter Geschirrspüler, 45 cm
SPV2HKX39E

Leistung und Verbrauch

- Fassungsvermögen: 9 Massgedecke
- Energieeffizienzklasse:A+
- Energie/Wasser[1]:220 kWh/2380 l
- Energie/Wasser[2]:0.771 kWh/8.5 l
- Trocknungseffizienzklasse:Aauf einer Skala von G (geringste Effizienz) bis A (höchste Effizienz)
- Programmdauer im ProgrammEco50:220 min
- Geräusch:48 dB(A) re 1 pW
- Home Connect-fähig über WLAN

Programme und Optionen

- 5Programme:Eco50 °C,Auto 45-65°,Intensive70 °C,Express 65°
- Vorspülen
- 3 Sonderfunktionen:Home Connect,Extra Trocknen,SpeedPerfect+
- Maschinenpflegeprogramm
- Silence on demand(via App)

Spültechnologie

- Wärmetauscher
- AquaSensor und Beladungssensor
- DosierAssistent
- EcoSilence Drive
- DuoPower Sprüharme im Oberkorb
- Reiniger-Automatik
- Selbstreinigendes Siebmit 3-fach Wellen-Filtersystem
- Innenbehälter: Edelstahl

Korbsystem

- Vario-Korbsystem
- Komfortrollenauf dem unteren Korb
- Korbstopper (rackStopper) gegen ein Überrollen des Unterkorbes
- Höhenverstellbarer Oberkorb
- Umklappbare Tellerhaltereihen im Unterkorb (2x)
- Besteckablage im Oberkorb
- Vario-Besteckkorb im Unterkorb
- Tassenablagen im Oberkorb (2x)

Anzeige und Bedienung

- Bedienung von oben
- Klartext-Beschriftung (englisch)
- InfoLight (rot)
- Elektr. Startzeit-Vorwahl: 3, 6 oder 9 Stunden

Sicherheit

- AquaStop: eine Bosch Garantie bei Wasserschäden - ein Geräteleben lang.*
- Glasschutz-Technik
- Trichter
- Inkl. Dampfschutz-Blech

Masse

- Gerätemasse (HxBxT):81.5x44.8x55cm

Korbsystem

[1]Basierend auf 280 Standard-Reinigungszyklen unter Verwendung von Kaltwasserfüllung und dem Verbrauch der Low-Power-Modi.
[2]Der Verbrauch pro Reinigungszyklus des Programms "Eco 50" mit Kaltwasserfüllung
** Garantiebedingungen finden Sie unter www.bosch-home.com/ch/de/garantiebedingungen*

Serie | 2, Vollintegrierter Geschirrspüler, 45 cm
SPV2HKX39E

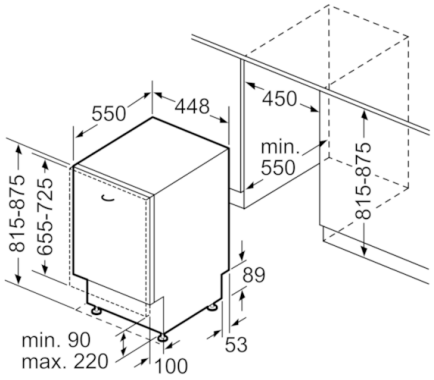

Masse in mm